Grupa IV

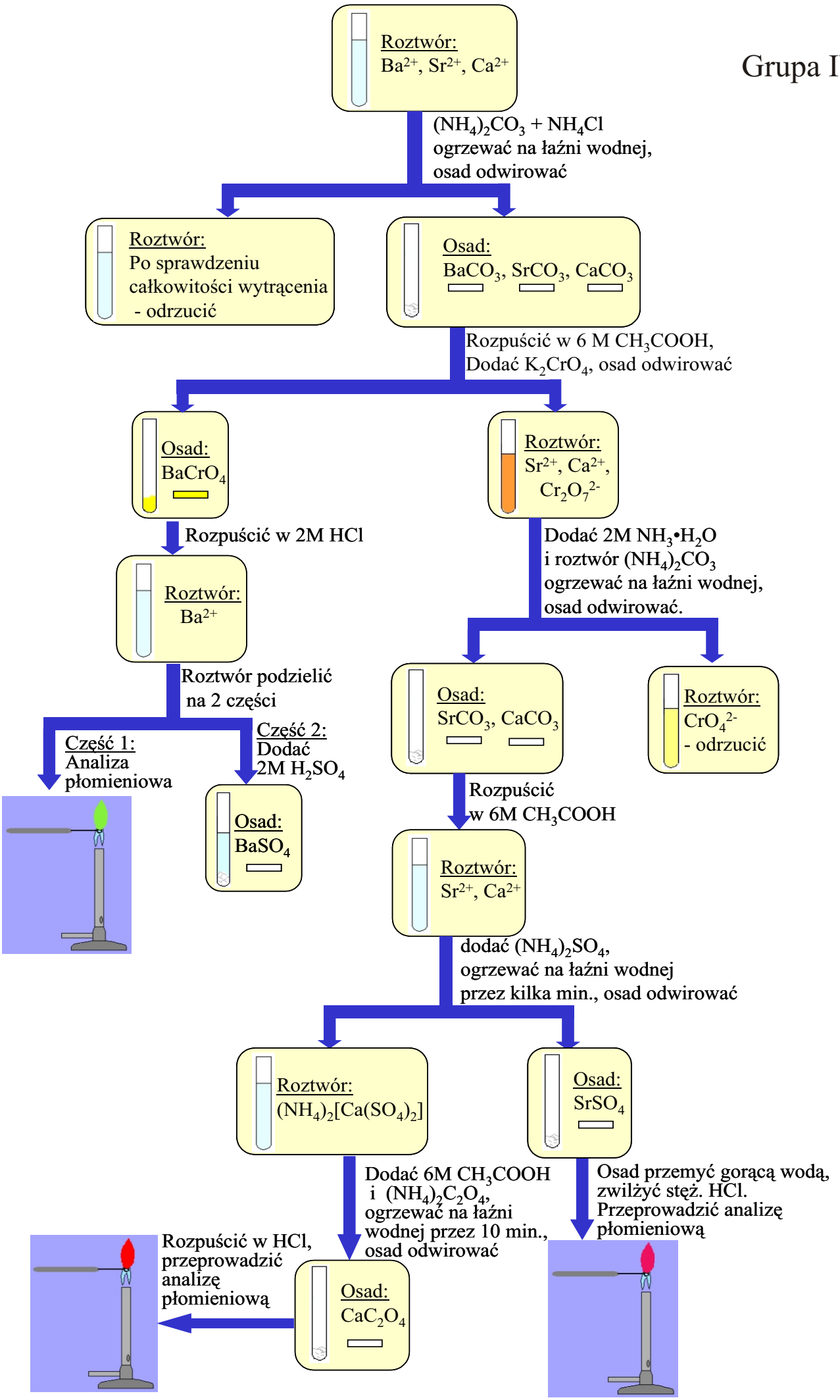
Roztwór:
Ba^{2+}, Sr^{2+}, Ca^{2+}
$(NH_4)_2CO_3 + NH_4Cl$
ogrzewać na łaźni wodnej,
osad odwirować
Roztwór:
Po sprawdzeniu
całkowitości wytrącenia
- odrzucić
Osad:
$BaCO_3$, $SrCO_3$, $CaCO_3$
Rozpuścić w 6 M CH_3COOH,
Dodać K_2CrO_4, osad odwirować
Osad:
$BaCrO_4$
Roztwór:
Sr^{2+}, Ca^{2+},
$Cr_2O_7^{2-}$
Rozpuścić w 2M HCl
Dodać 2M $NH_3 \cdot H_2O$
i roztwór $(NH_4)_2CO_3$
ogrzewać na łaźni wodnej,
osad odwirować.
Roztwór:
Ba^{2+}
Roztwór podzielić
na 2 części
Osad:
$SrCO_3$, $CaCO_3$
Roztwór:
CrO_4^{2-}
- odrzucić
Część 1:
Analiza
płomieniowa
Część 2:
Dodać
2M H_2SO_4
Osad:
$BaSO_4$
Rozpuścić
w 6M CH_3COOH
Roztwór:
Sr^{2+}, Ca^{2+}
dodać $(NH_4)_2SO_4$,
ogrzewać na łaźni wodnej
przez kilka min., osad odwirować
Roztwór:
$(NH_4)_2[Ca(SO_4)_2]$
Osad:
$SrSO_4$
Dodać 6M CH_3COOH
i $(NH_4)_2C_2O_4$,
ogrzewać na łaźni
wodnej przez 10 min.,
osad odwirować
Osad przemyć gorącą wodą,
zwilżyć stęż. HCl.
Przeprowadzić analizę
płomieniową
Rozpuścić w HCl,
przeprowadzić
analizę
płomieniową
Osad:
CaC_2O_4